EN INSTALLATION MANUAL
FR MANUEL D'INSTALLATION
IT LIBRETTO DI INSTALLAZIONE
ES MANUAL DE INSTALACIÓN
DE INSTALLATIONSANLEITUNG
RU РУКОВОДСТВО ПО УСТАНОВКЕ
PL INSTRUKCJA INSTALACJI
GR ΟΔΗΓΊΕΣ ΕΓΚΑΤΆΣΤΑΣΗΣ
BG РЪКОВОДСТВО ЗА МОНТАЖ
SI NAVODILO ZA NAMESTITEV
HR KNJIŽICE S UPUTAMA
ET PAIGALDUSJUHEND
CZ NÁVOD K MONTÁŽI
SK INŠTALAČNÁ PRÍRUČKA
RO MANUAL DE INSTALARE
LT ĮRENGIMO VADOVAS
LV UZSTĀDĪŠANAS ROKASGRĀMATA
HU ÜZEMBE HELYEZÉSI ÚTMUTATÓ
MK УПАТСТВО ЗА МОНТАЖА
AL UDHËZUES PËR INSTALIMIN
SR УПУТСТВО ЗА ИНСТАЛИРАЊЕ
PT LIVRO DE INSTRUÇÕES PARA INSTALAÇÃO
SV INSTALLATIONSHANDBOK
FI ASENNUSOHJEET
DA INSTALLATIONSVEJLEDNING
UK ІНСТРУКЦІЯ ЗІ ВСТАНОВЛЕННЯ
NO INSTALLASJONSVEILEDNING

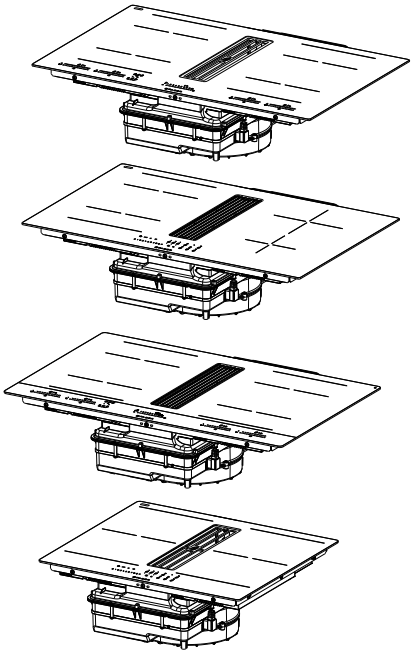

GALILEO SLIM F600
GALILEO BOLD F830
GALILEO LINEAR F830
GALILEO STRIPES F830

EN Warning! Before proceeding with installation, read the safety information in the User Manual.

FR Avertissement ! Avant de procéder à l'installation, veuillez lire les informations sur la sécurité contenues dans le manuel de l'utilisateur.

IT Avvertenza! Prima di procedere all'installazione, leggere le informazioni sulla sicurezza contenute nel Manuale d'uso.

ES ¡Advertencia! Antes de proceder a la instalación, lea las indicaciones de seguridad del manual de instrucciones.

DE Warnhinweis! Vor der Montage die in der Bedienungsanleitung enthaltenen Sicherheitsinformationen lesen.

RU Предупреждение! Прежде чем приступить к установке, прочитайте информацию о безопасности в Инструкциях по эксплуатации.

PL Ostrzeżenie! Przed przystąpieniem do instalacji należy przeczytać informacje dotyczące bezpieczeństwa znajdujące się w instrukcji obsługi.

GR Προειδοποίηση! Πριν προβείτε στην εγκατάσταση, διαβάστε τις οδηγίες ασφαλείας στο Εγχειρίδιο Χρήστη.

BG Предупреждение! Преди да пристъпите към монтаж, прочетете информацията за безопасност в ръководството за потребителя.

SI Opozorilo: Pred vgradnjo preberite varnostna navodila v navodilih za uporabo.

HR Upozorenje! Pročitajte informacije koje se odnose na zaštitu u priručniku za korištenje prije nego proslijedite s instalacijom.

ET Hoiatus! Enne paigaldamisega jatkamist lugege kasutusjuhendis toodud ohutusteavet.

CZ Upozornění! Před zahájením instalace si přečtěte bezpečnostní informace v uživatelské příručce.

SK Varovanie! Pred inštaláciou si pozorne prečítajte návod na použitie.

RO Avertisment! Înainte de a începe instalarea, citiți informațiile privind siguranța din Manualul de utilizare.

LT Įspėjimas! Prieš pradėdami montavimo darbus, perskaitykite naudotojo vadove pateiktą saugumo informaciją.

LV Brīdinājums! Pirms uzstādīšanas, izlasīt drošības informāciju Ekspluatācijas instrukcijās.

HU Figyelem! Az üzembe helyezéssel történő továbblépés előtt olvassa el a Felhasználói kézikönyvben található biztonsági tudnivalókat.

MK Предупредување! Пред да продолжите со монтажата, прочитајте ги информациите за безбедност во Прирачникот за корисник.

AL Kujdes! Para se të vijoni me instalimin, lexoni informacionet e sigurisë në Manualin e Përdoruesit.

SR Упозорење! Пре почетка инсталације прочитајте безбедносне информације у корисничком упутству.

PT Aviso! Antes de proceder à instalação, leia a informação de segurança no Manual do Utilizador.

SV Varning! Läs säkerhetsföreskrifterna i bruksanvisningen innan apparaten installeras.

FI Varoitus! Ennen laitteen asentamista lue käyttöoppaassa olevat turvallisuustiedot.

DA Advarsel! Læs sikkerhedsreglerne i brugsanvisningen inden installation.

UK Попередження. Перш ніж розпочинати встановлення, необхідно уважно прочитати інформацію з техніки безпеки, наведену в інструкції з експлуатації.

NO Advarsel! Les sikkerhetsinstruksjonene i bruksveiledningen før apparatet installeres.

**EN** WATCH THE INSTALLATION VIDEO
**IT** GUARDA IL VIDEO DI INSTALLAZIONE
**FR** REGARDEZ LA VIDÉO D'INSTALLATION
**ES** MIRA EL VÍDEO DE INSTALACIÓN
**DE** SEHEN SIE SICH DAS INSTALLATIONSVIDEO AN
**PL** OBEJRZYJ FILM MONTAŻOWY

Download a QR Code Reader app

Scan QR code

Watch the video

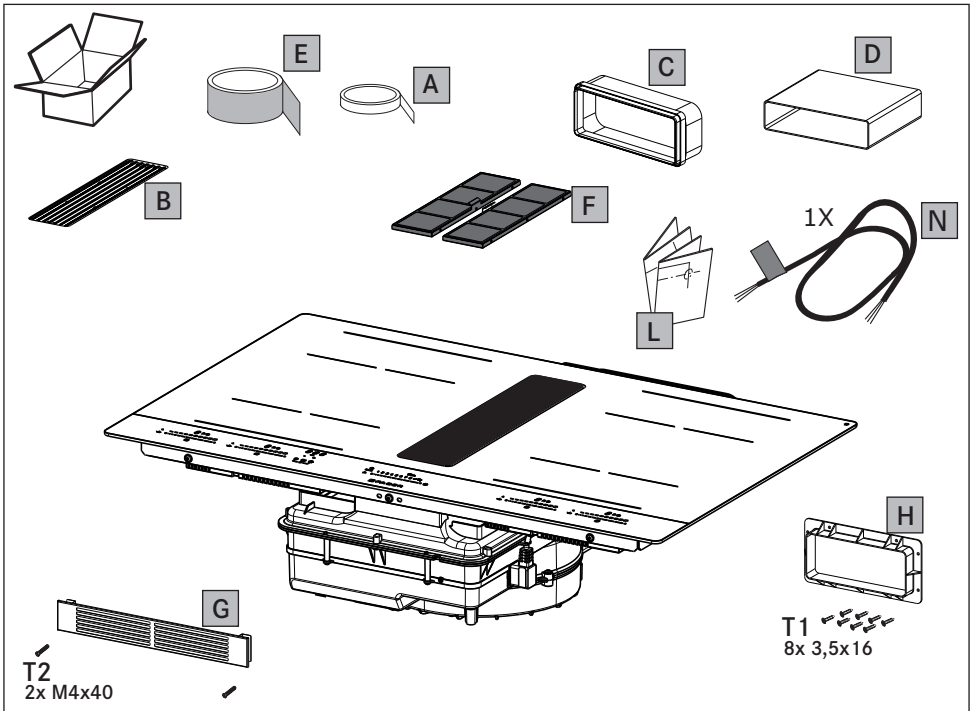


GALILEO STRIPES F830

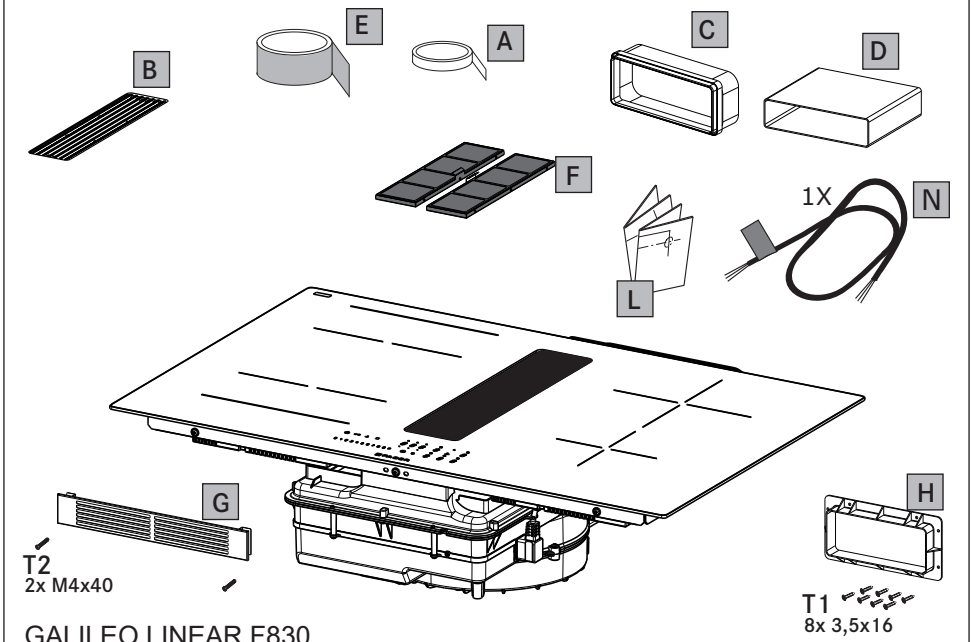


GALILEO LINEAR F830

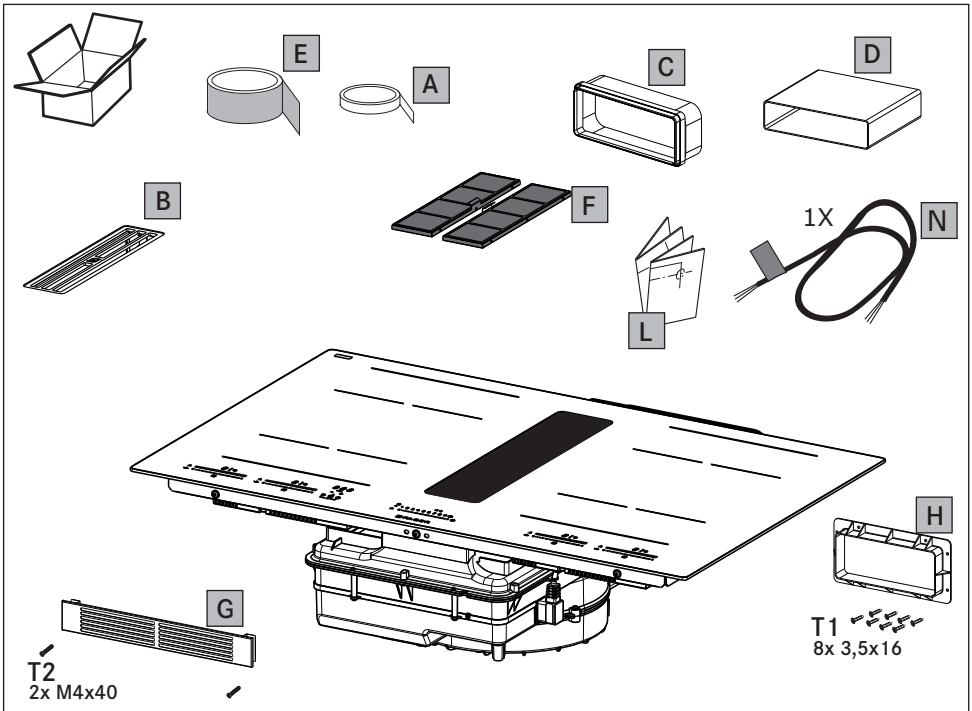


GALILEO BOLD F830

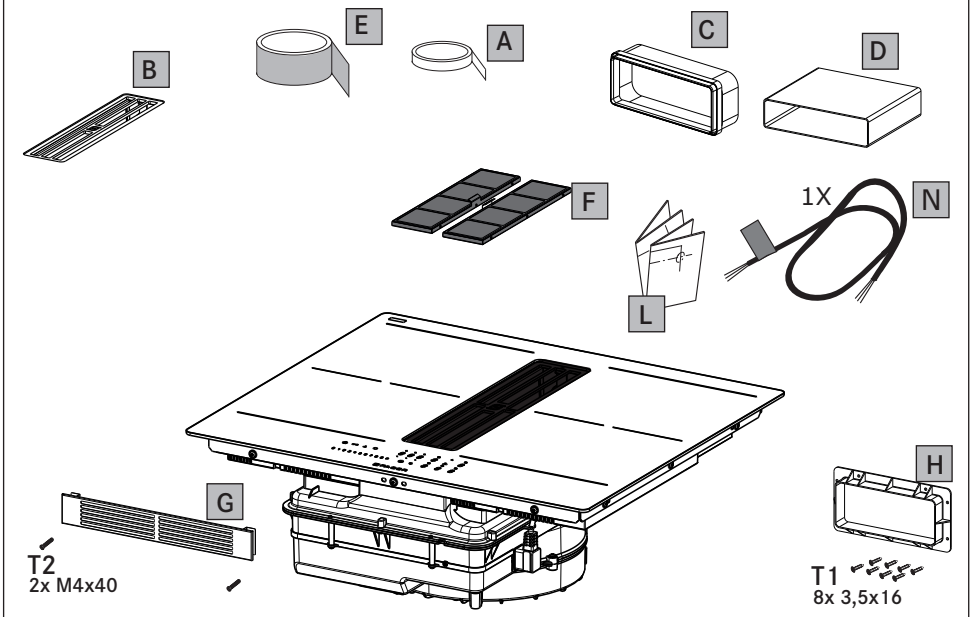


GALILEO SLIM F600

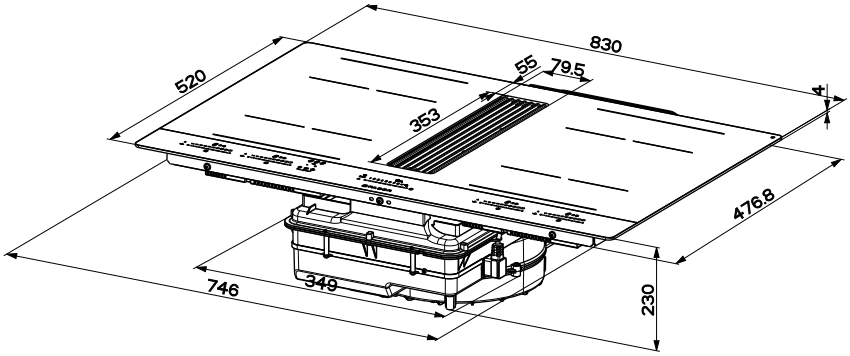


GALILEO STRIPES F830

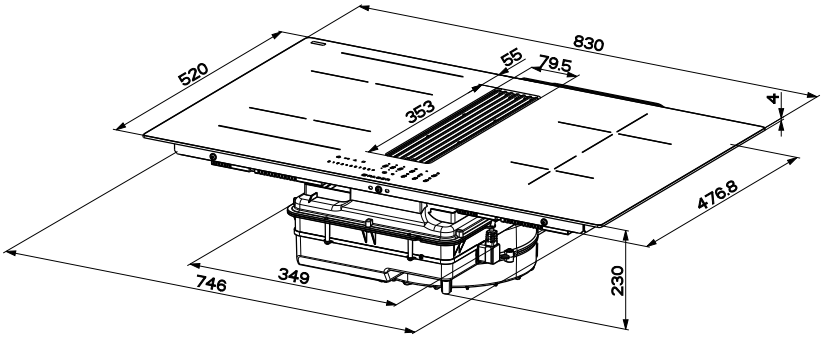


GALILEO LINEAR F830

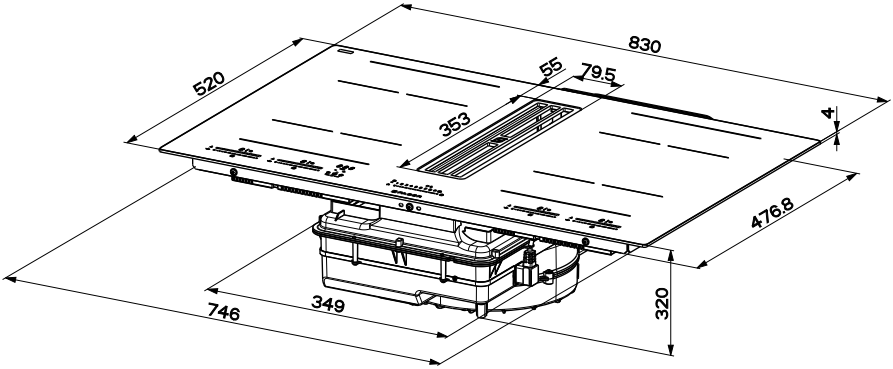


GALILEO BOLD F830

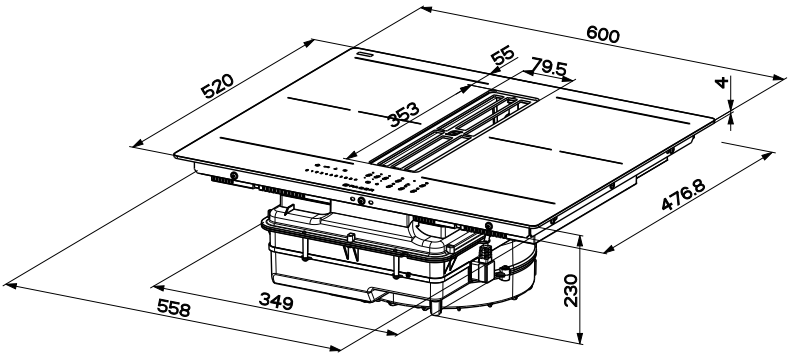


GALILEO SLIM F600

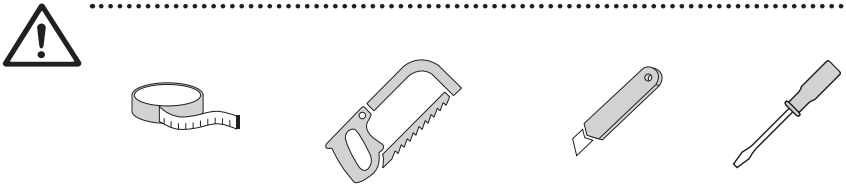

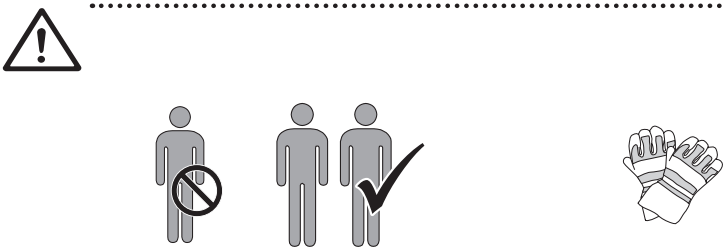

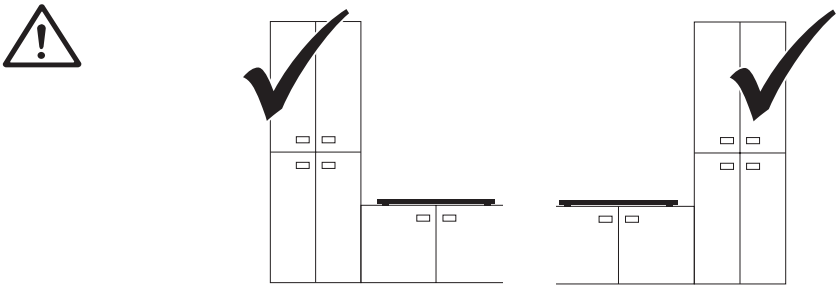

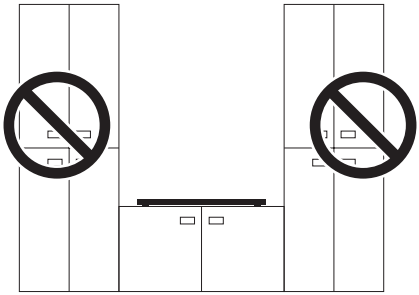

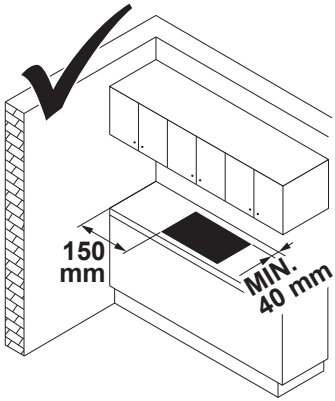
150
mm
MIN.
40 mm

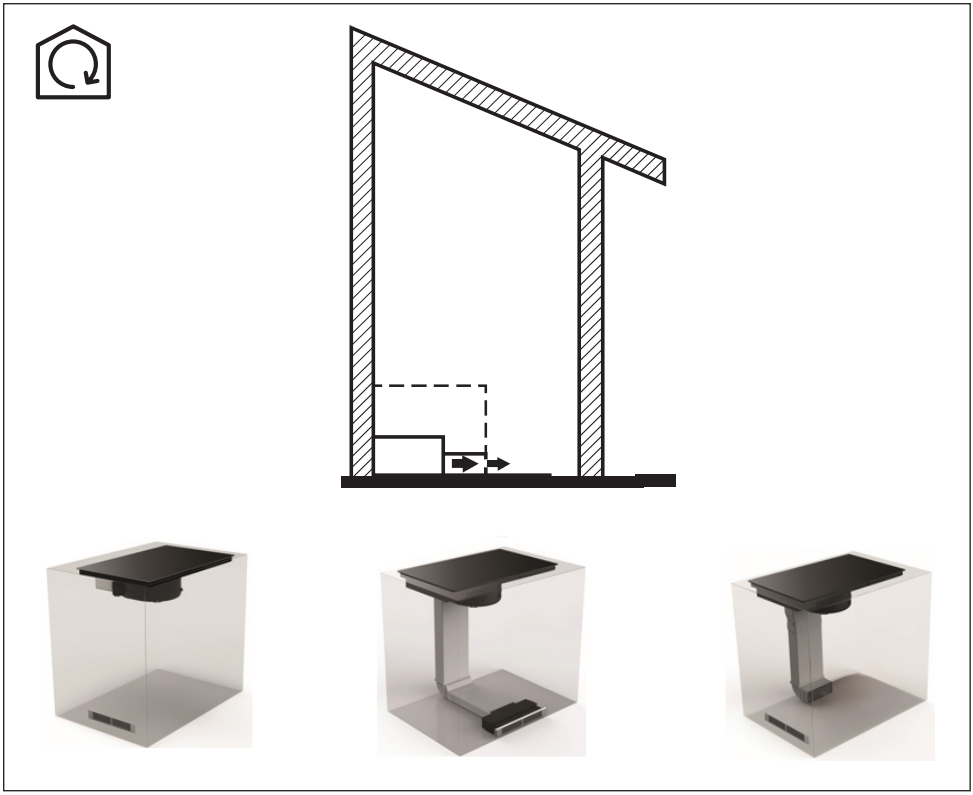

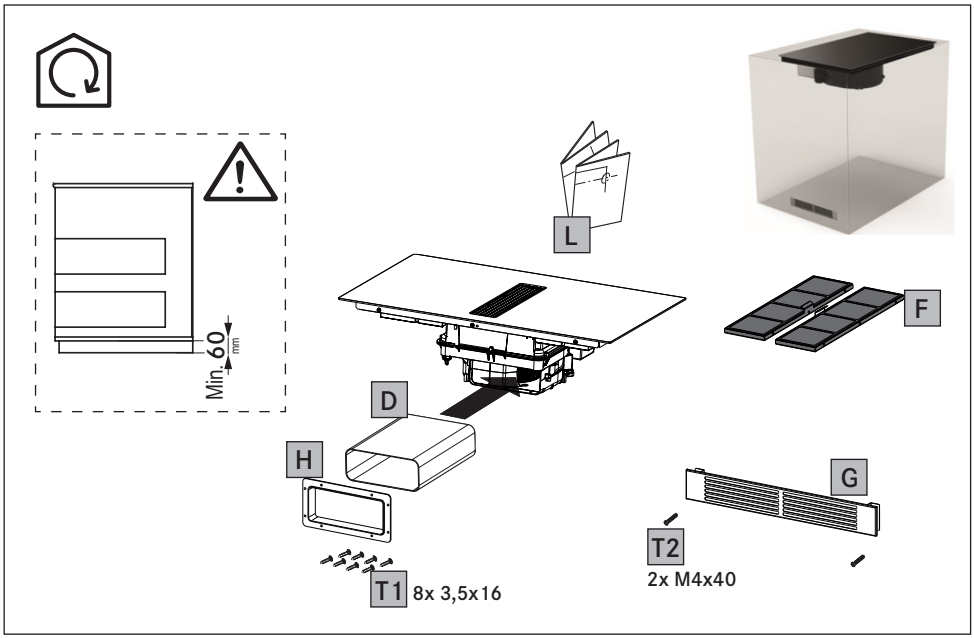
Min. 60 mm
L
F
D
H
G
T2
2x M4x40
T1
8x 3,5x16

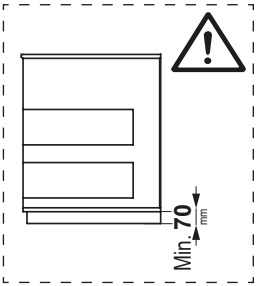


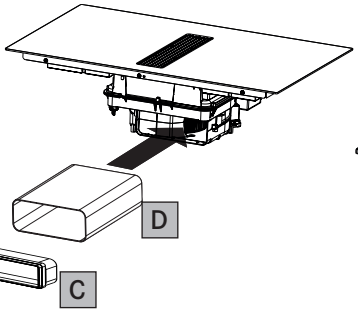


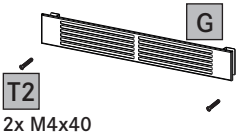


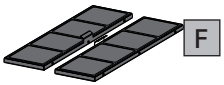


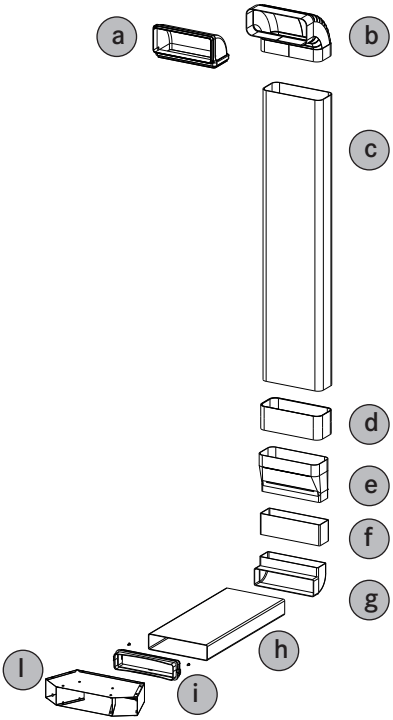

112.0711.987

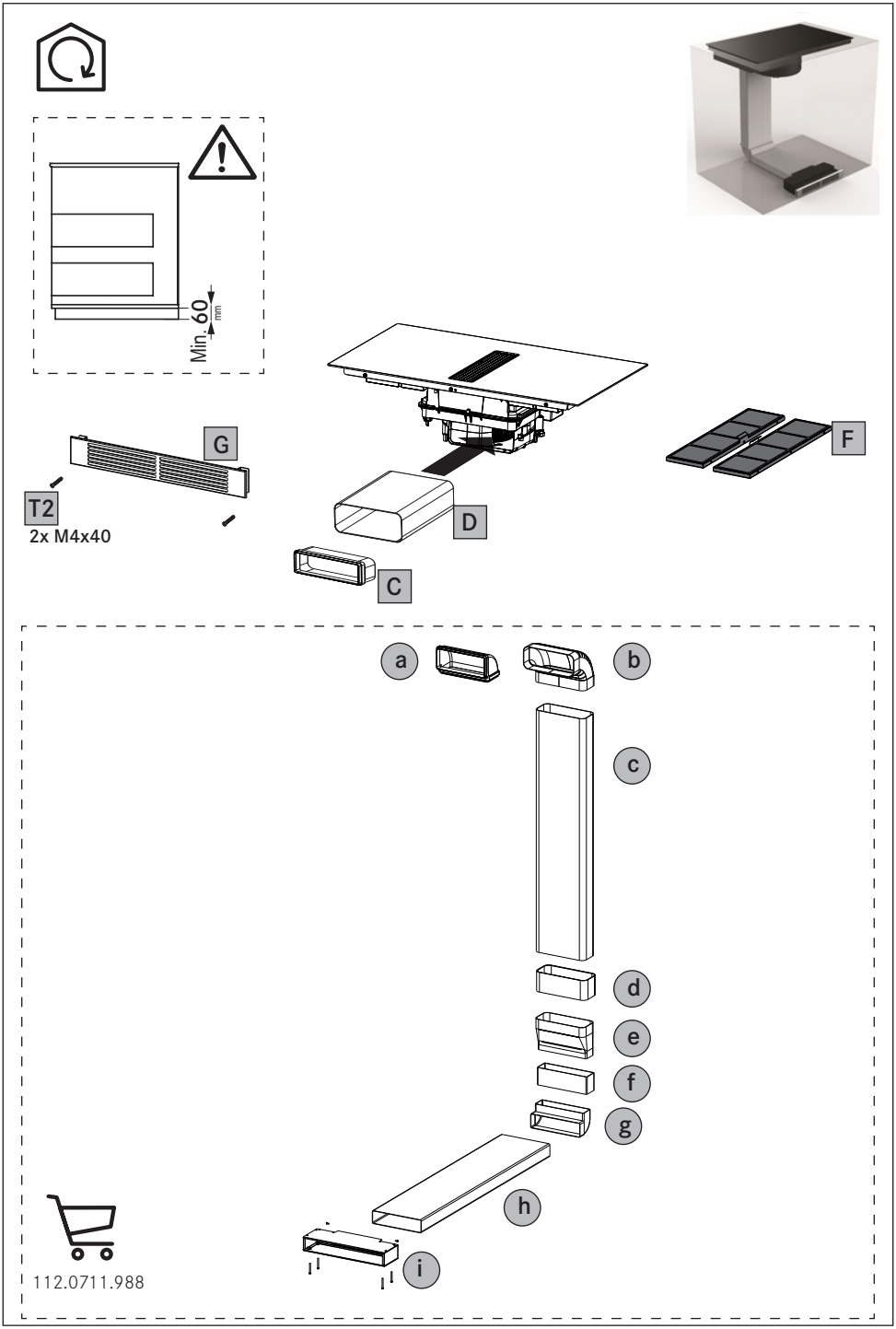
Min. 60 mm
G
T2
2x M4x40
D
C
F
a
b
c
d
e
f
g
h
i
112.0711.988

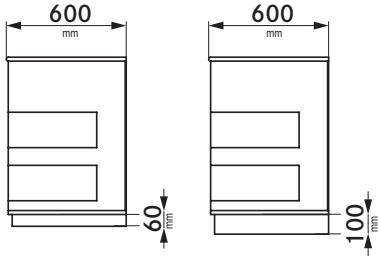
600
mm
600
mm
60
mm
100
mm

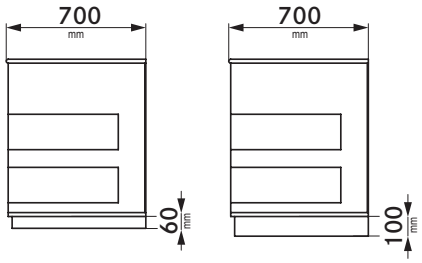
700
mm
700
mm
60
mm
100
mm

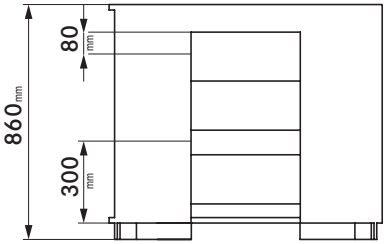
860mm
80
mm
300
mm

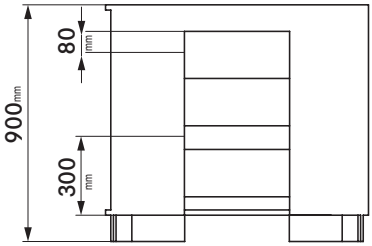
900mm
80
mm
300
mm

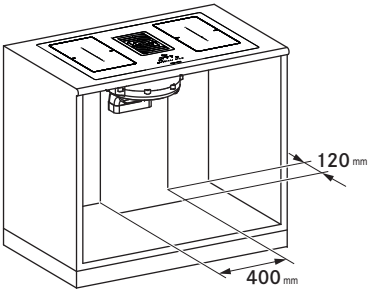
120 mm
400 mm

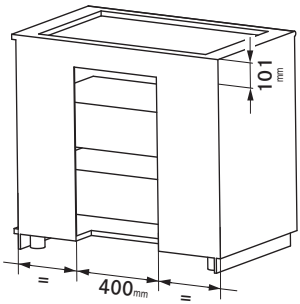
101
mm
=
400mm
=

GALILEO STRIPES F830
GALILEO BOLD F830
GALILEO LINEAR F830

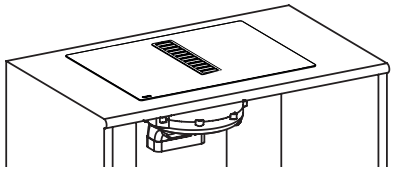

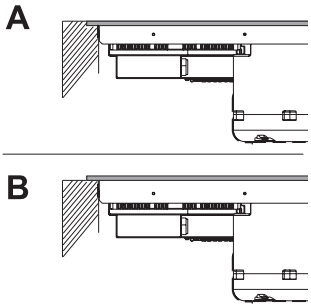


A

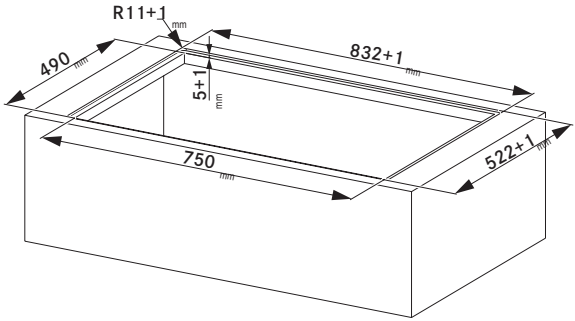


B

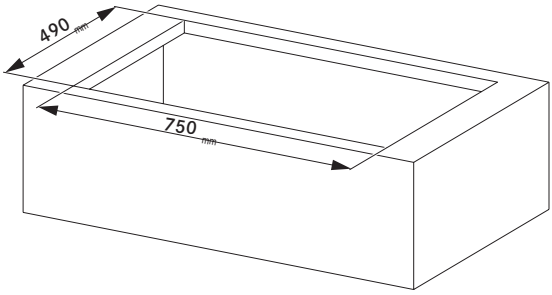

GALILEO SLIM F600

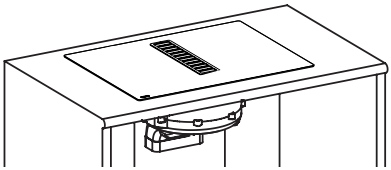

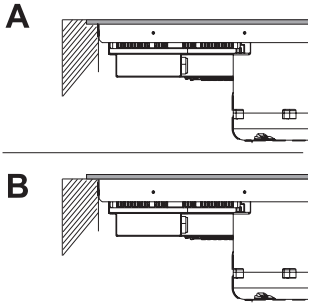


A

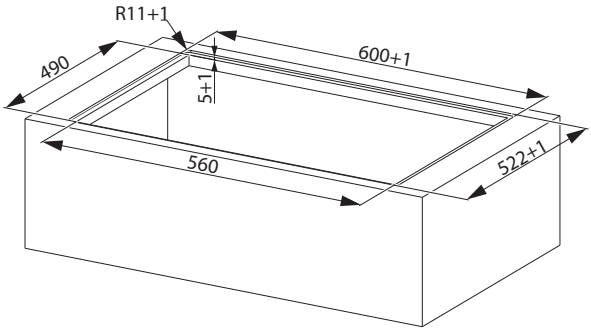


B

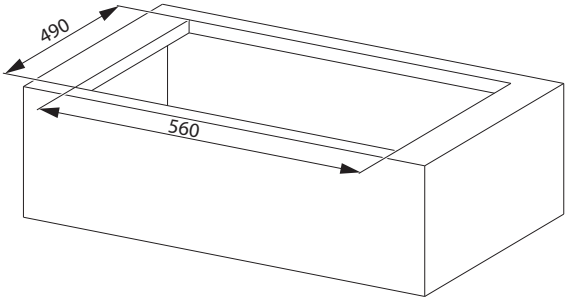

1

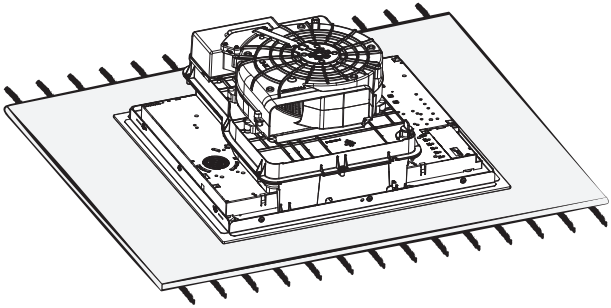

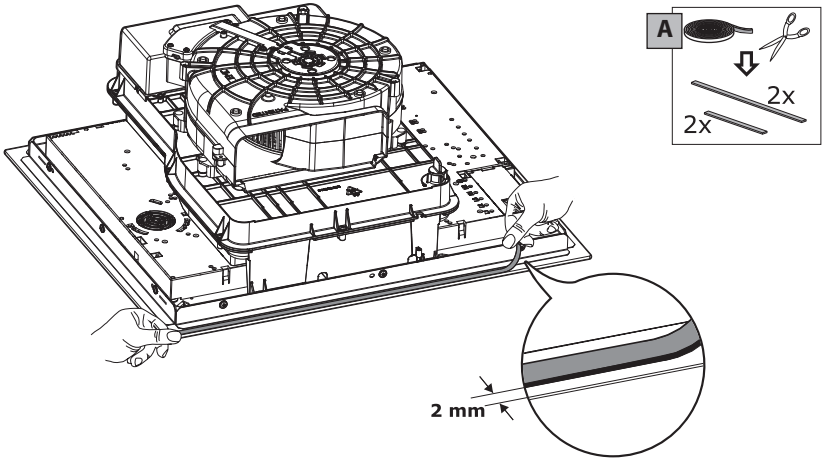


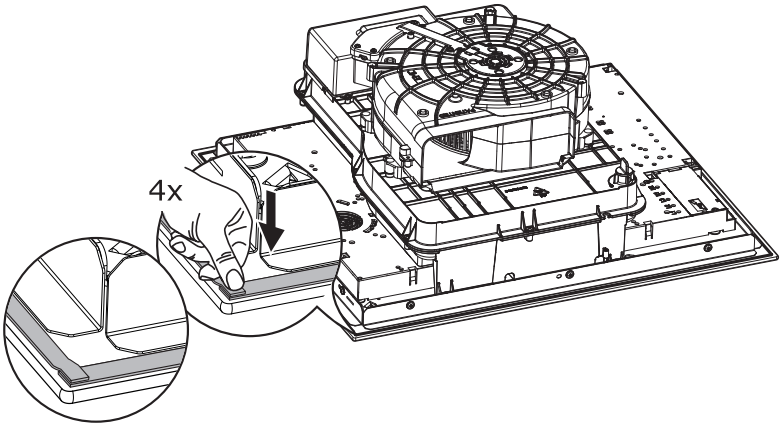

2

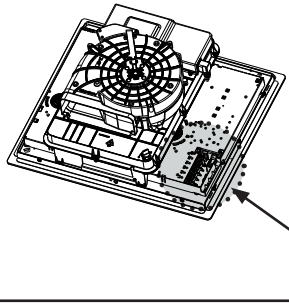

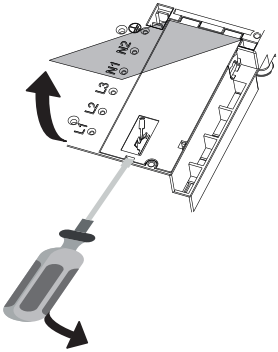


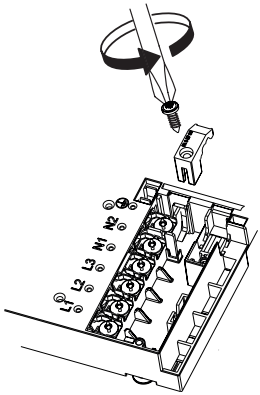


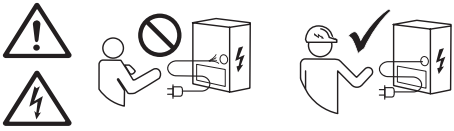

# 3

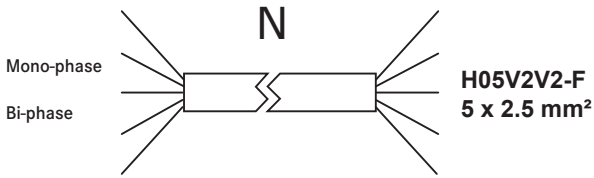


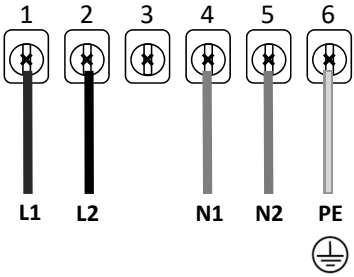


**220V - 240V 1N ~**

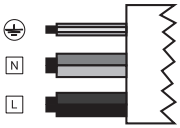


| | |
|---|---|
| L | Black |
| L | Brown |
| N | Blue |
| N | Grey |
| ⏚ | Yellow / Green |

**380V - 415V 2N ~**

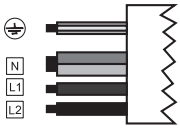


| | |
|---|---|
| L1 | Brown |
| L2 | Black |
| N | Blue |
| N | Grey |
| ⏚ | Yellow / Green |

**380V - 415V 2N ~**

| | |
|---|---|
| L1 | Brown |
| L2 | Black |
| N1 | Blue |
| N2 | Grey |
| ⏚ | Yellow / Green |

1

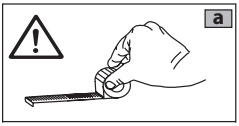


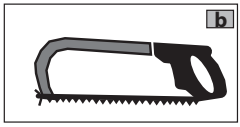


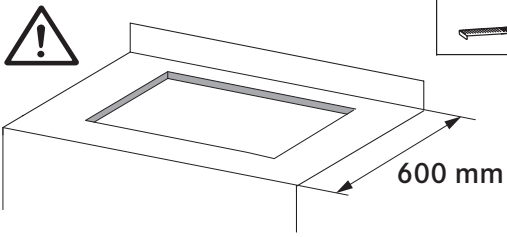


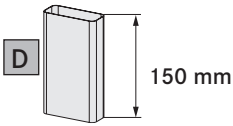


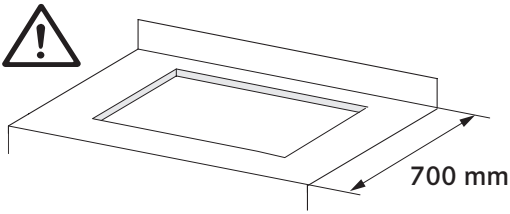


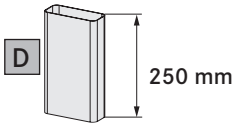


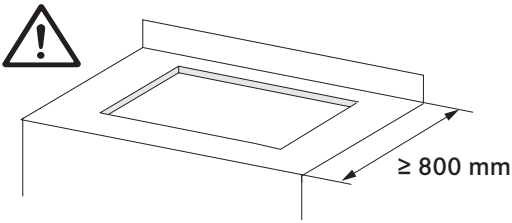


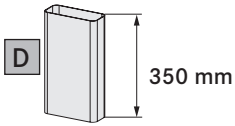

2

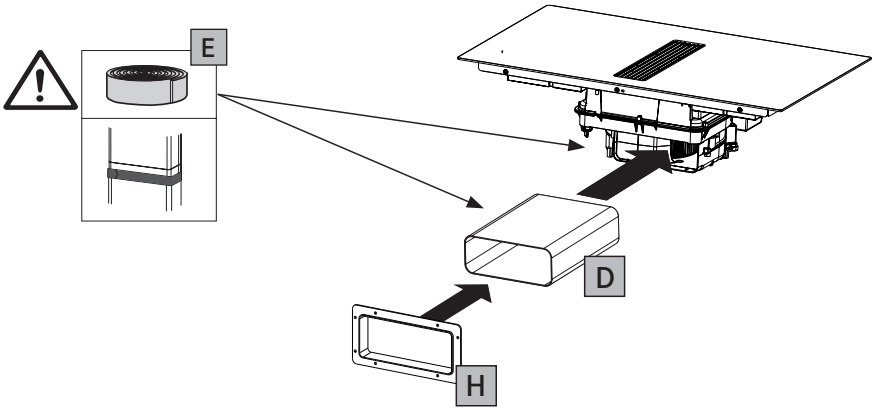


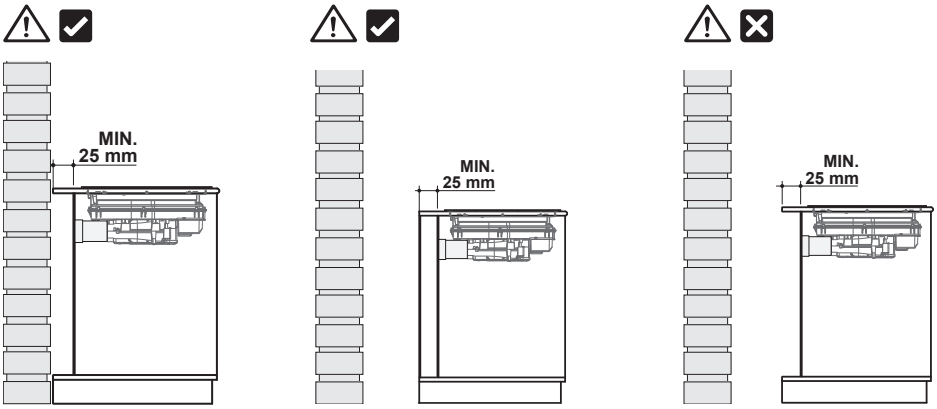

# 3

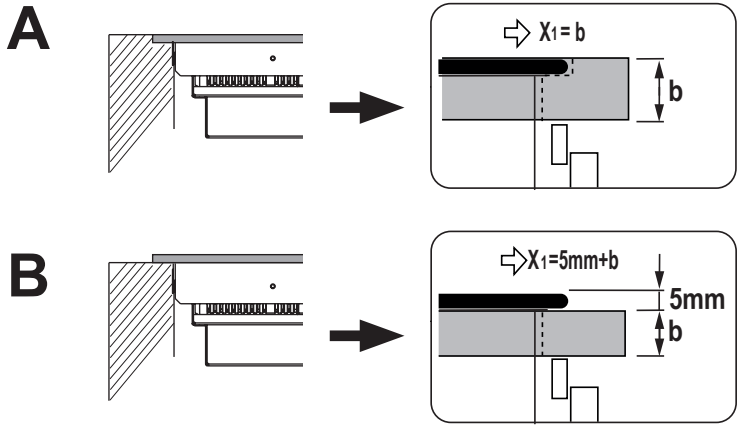
A
X1 = b
b
B
X1=5mm+b
5mm
b

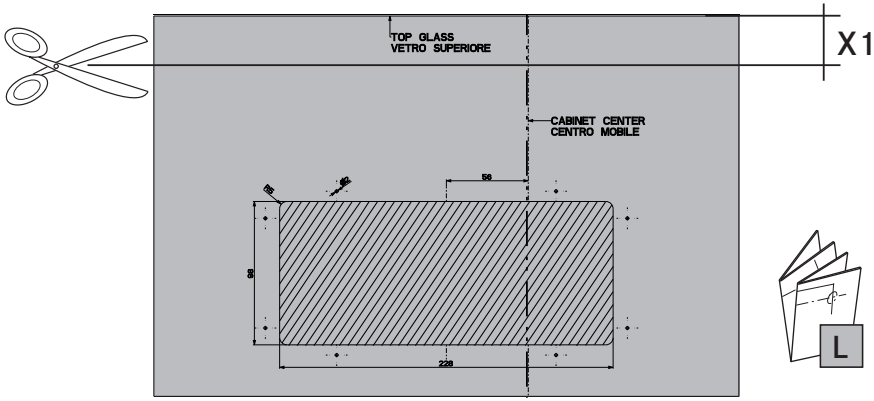
TOP GLASS
VETRO SUPERIORE
X1
CABINET CENTER
CENTRO MOBILE
56
98
228
L

## 4

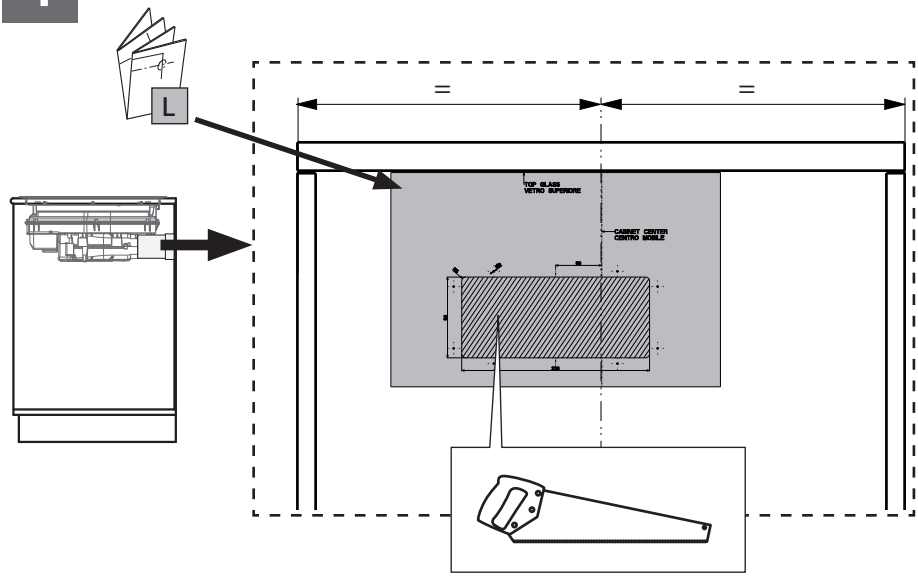


## 5

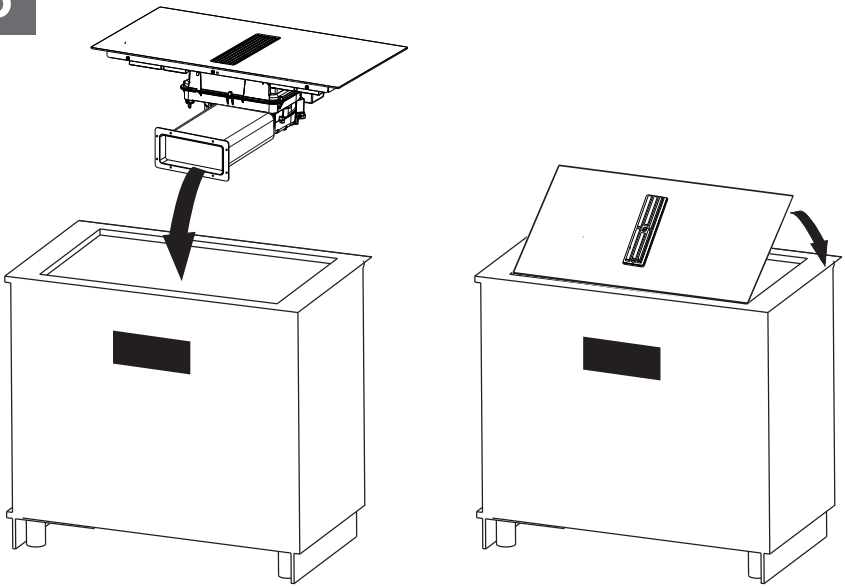

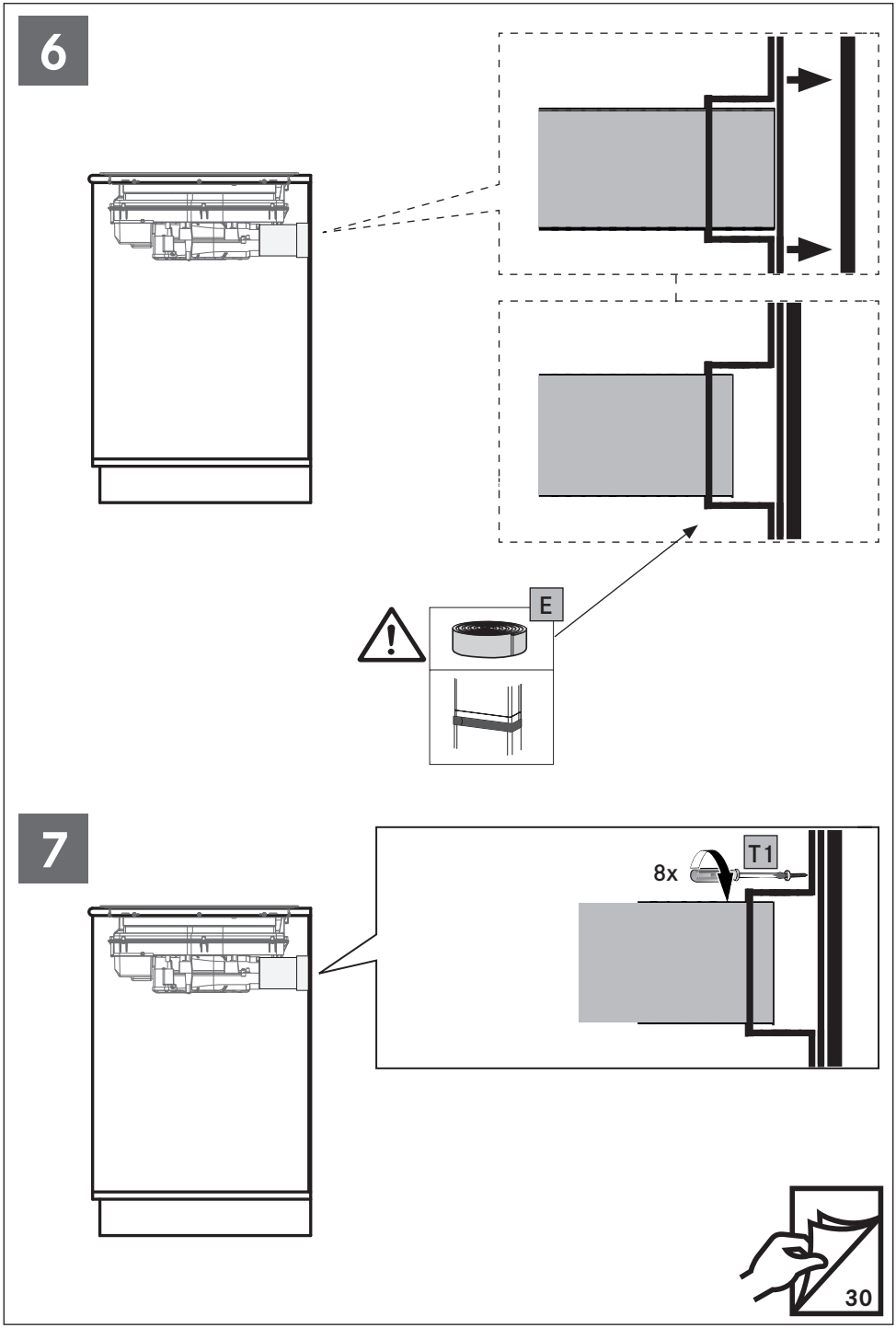
6
E
7
8x
T1
30

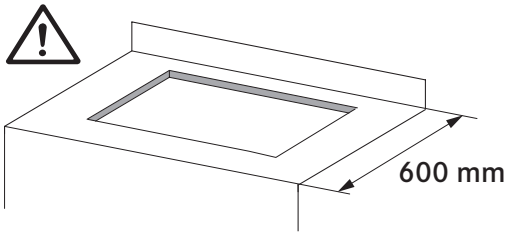
600 mm

24

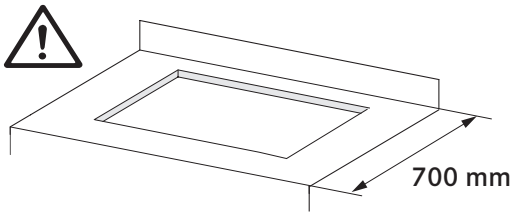
700 mm

26

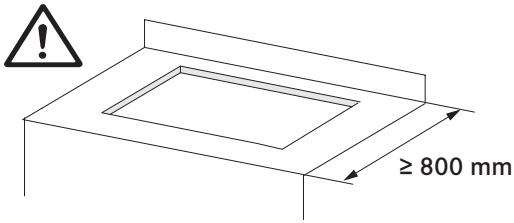
≥ 800 mm

28

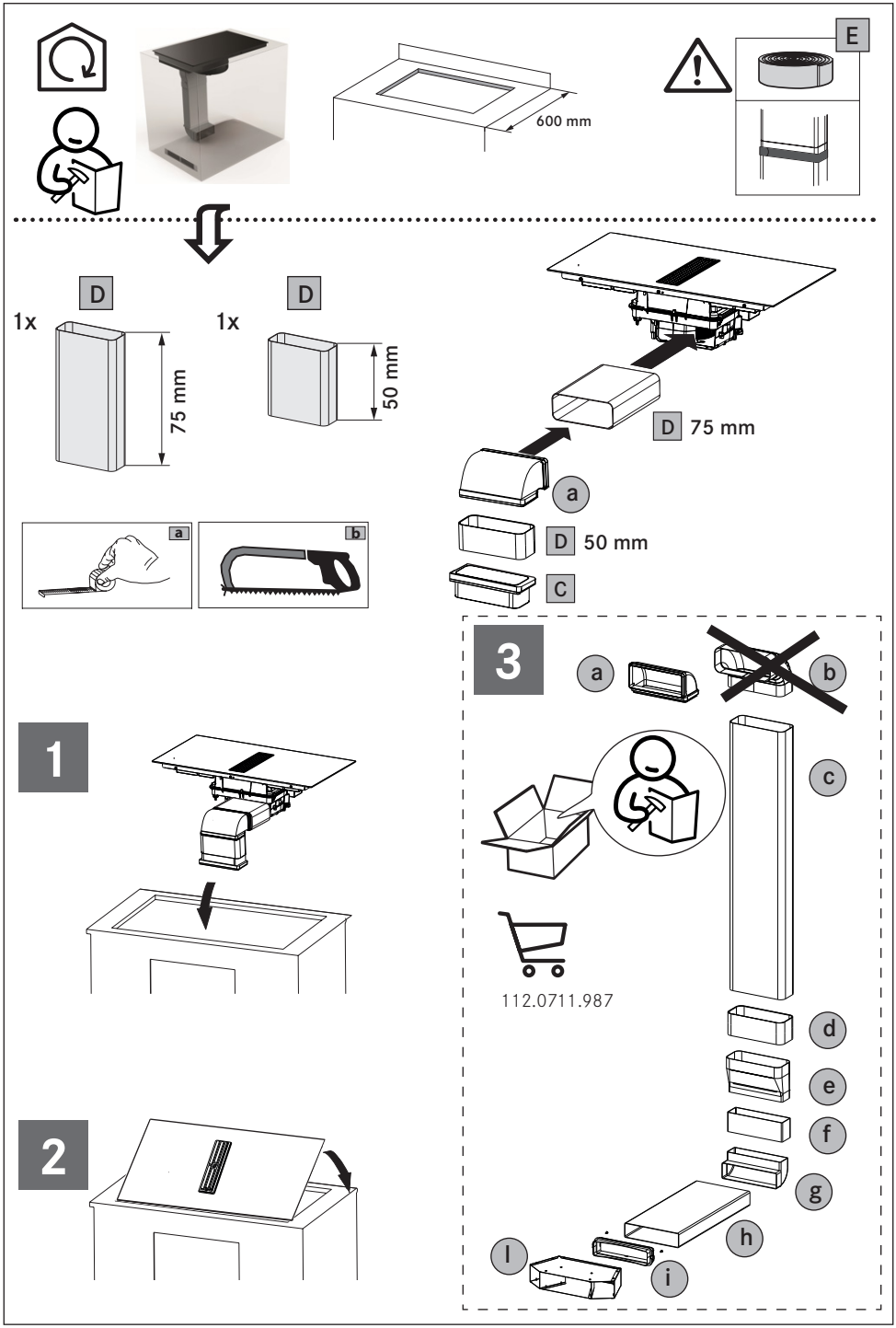
600 mm
E
D
1x
75 mm
D
1x
50 mm
a
b
D 75 mm
a
D 50 mm
C
3
a
b
c
112.0711.987
d
e
f
g
h
l
i
1
2

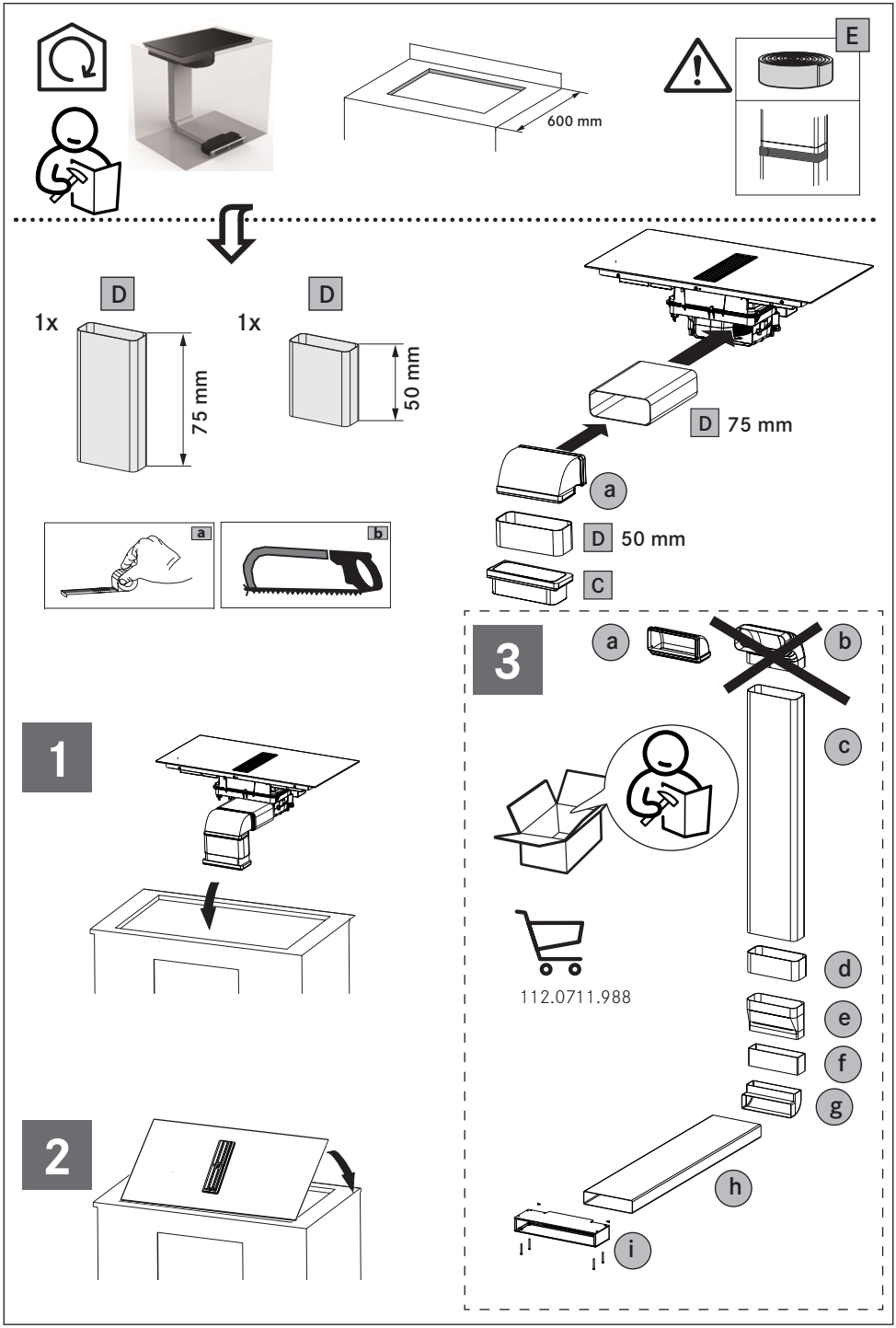
600 mm
E
D
1x
75 mm
D
1x
50 mm
a
b
D 75 mm
a
D 50 mm
C
3
a
b
c
d
e
f
g
h
i
112.0711.988
1
2

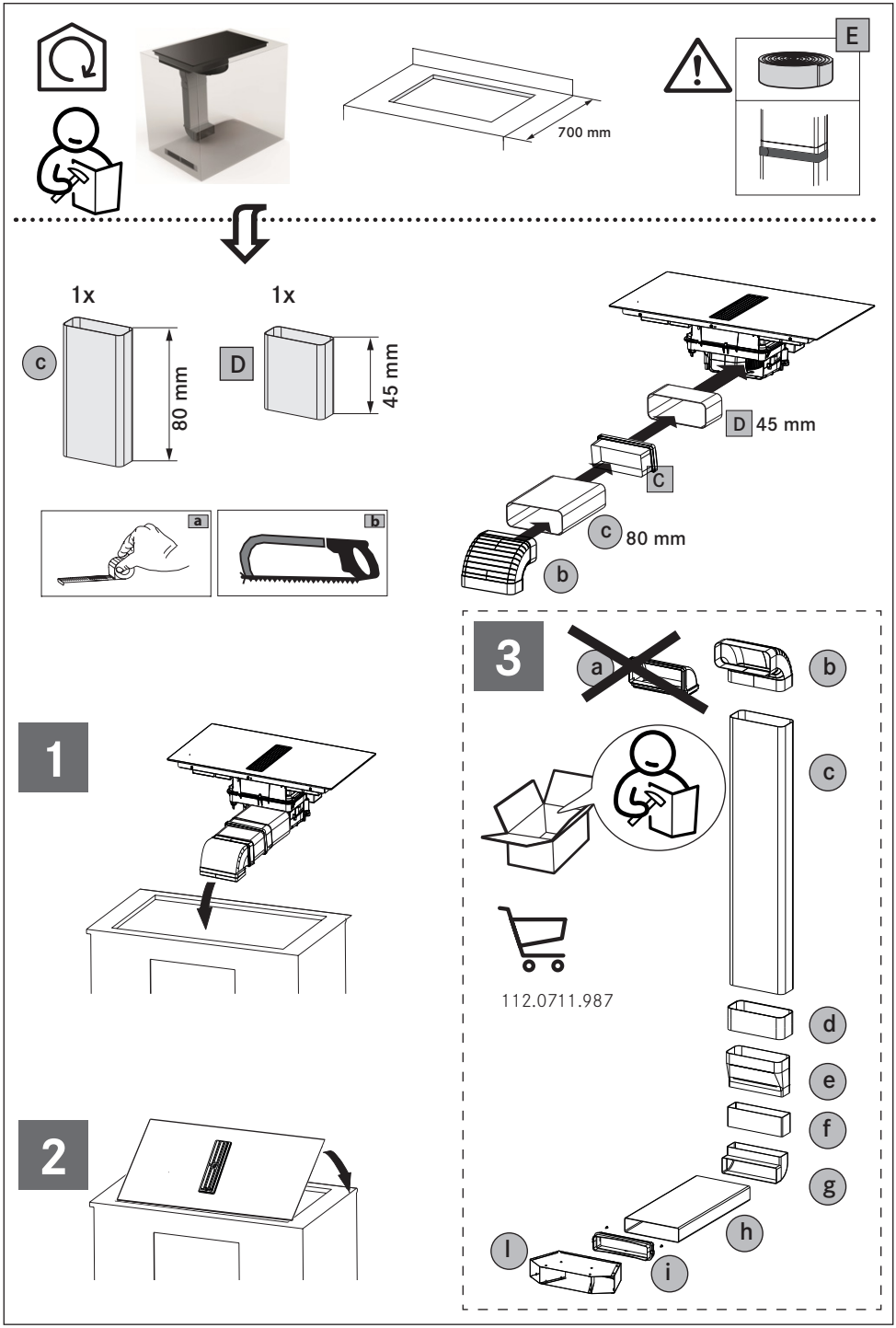
700 mm
E
1x
1x
c
80 mm
D
45 mm
a
b
D 45 mm
C
c 80 mm
b
1
2
3
a
b
c
112.0711.987
d
e
f
g
h
l
i

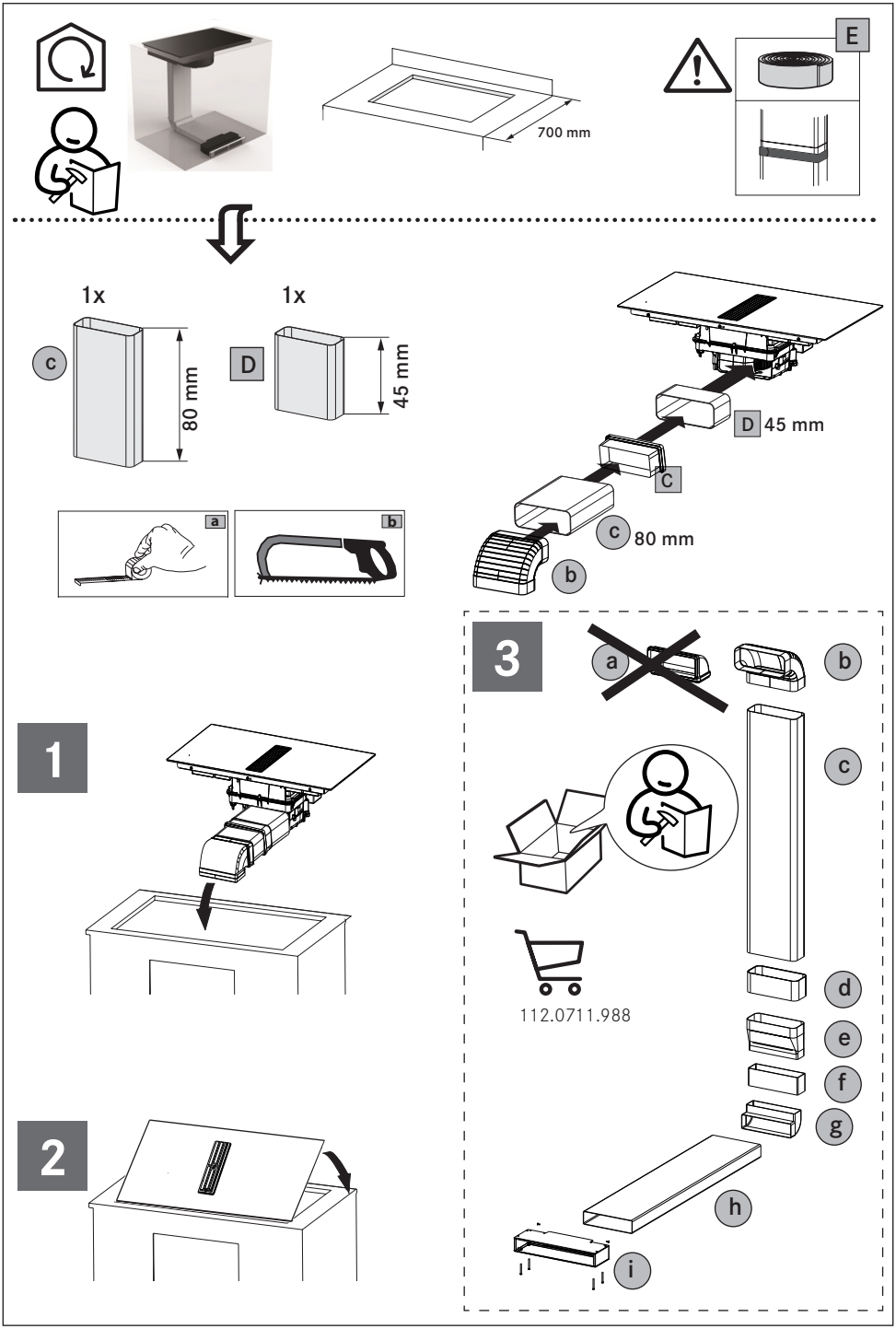
700 mm
E
1x
1x
c
80 mm
D
45 mm
a
b
D 45 mm
C
c 80 mm
b
1
2
3
a
b
c
d
e
f
g
h
i
112.0711.988

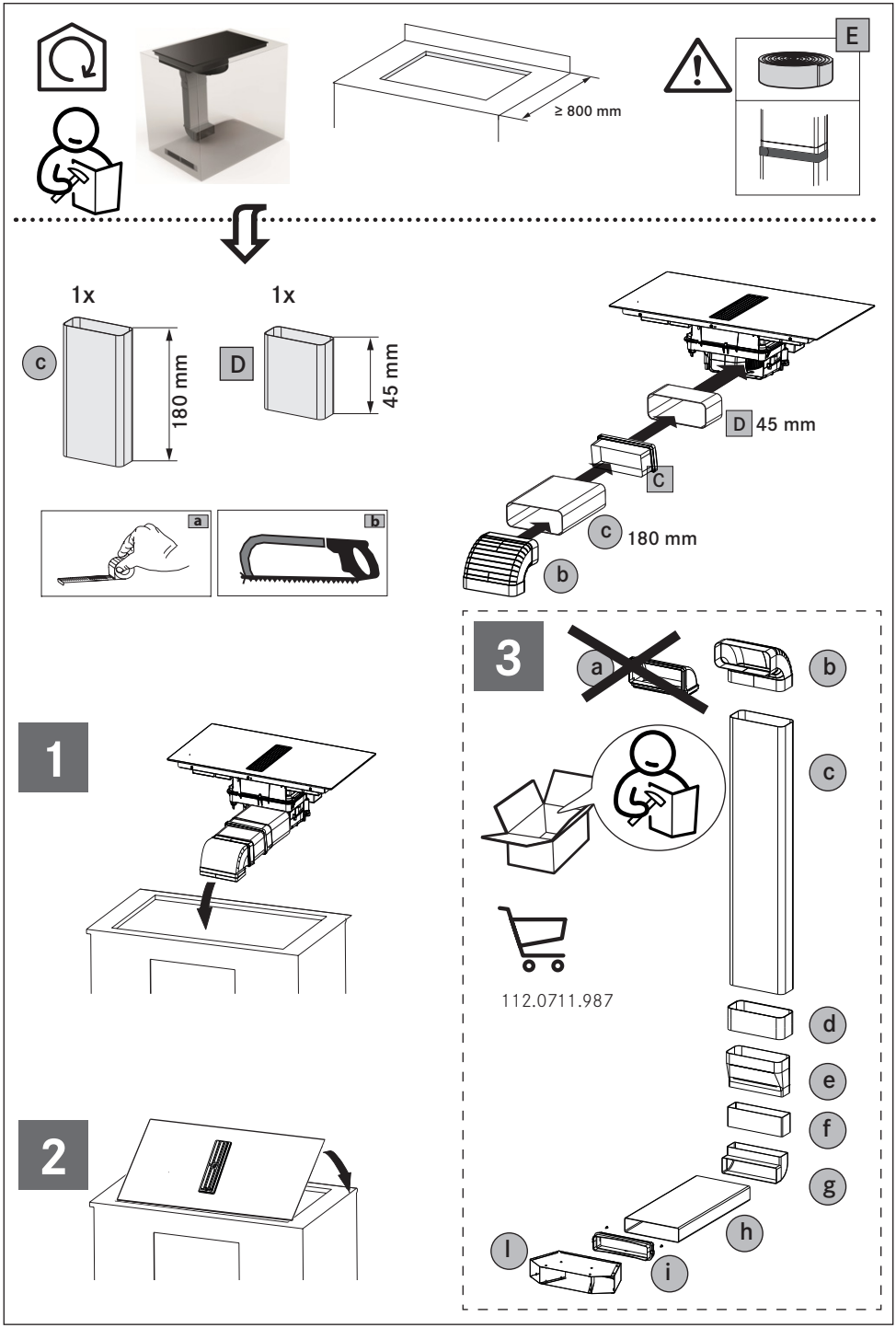
≥ 800 mm
E
1x
1x
c
180 mm
D
45 mm
a
b
D 45 mm
C
c 180 mm
b
1
2
3
a
b
c
112.0711.987
d
e
f
g
h
l
i

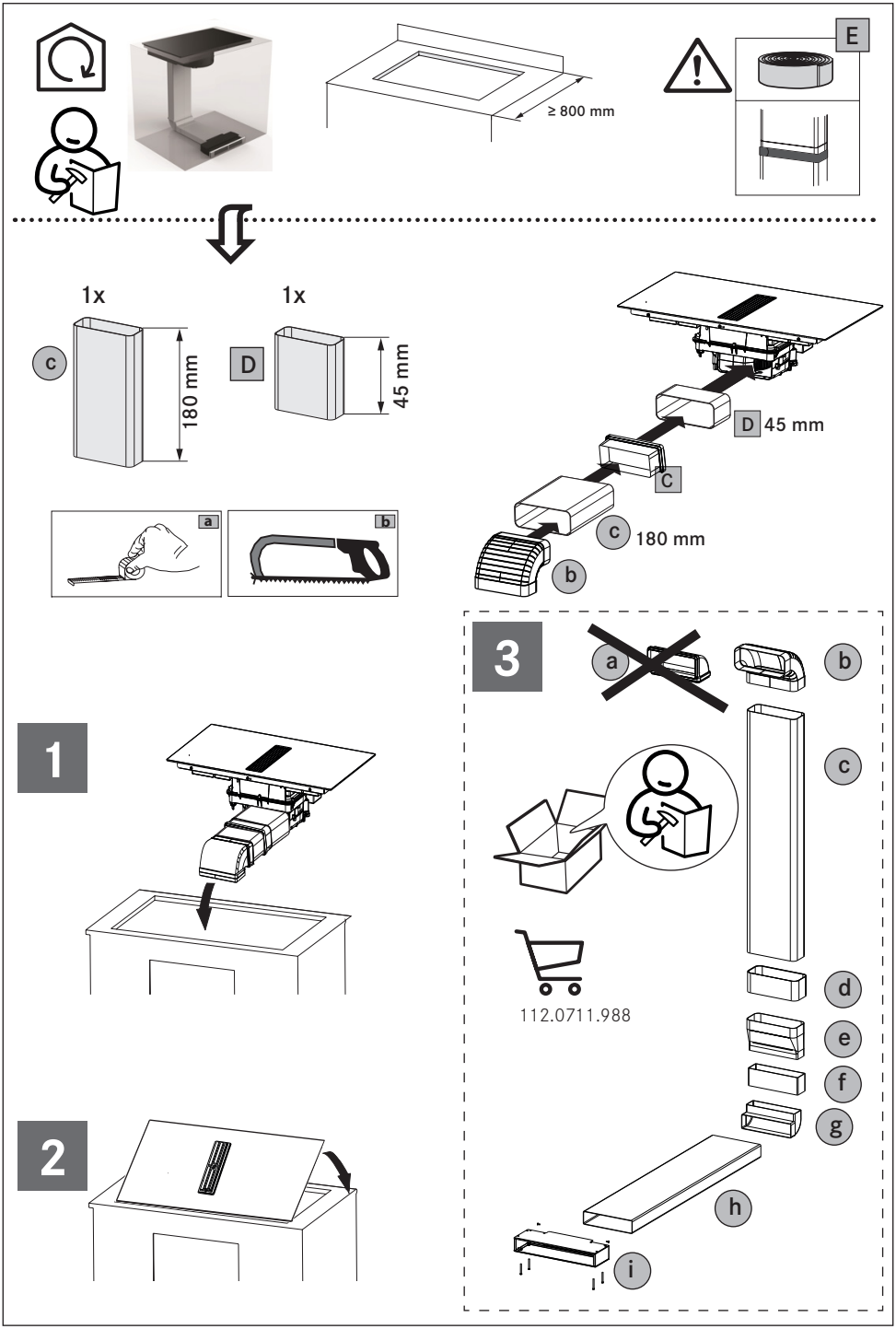
≥ 800 mm
E
1x
c
180 mm
1x
D
45 mm
a
b
D 45 mm
C
c 180 mm
b
1
2
3
a
b
c
d
e
f
g
h
i
112.0711.988

## 8.a

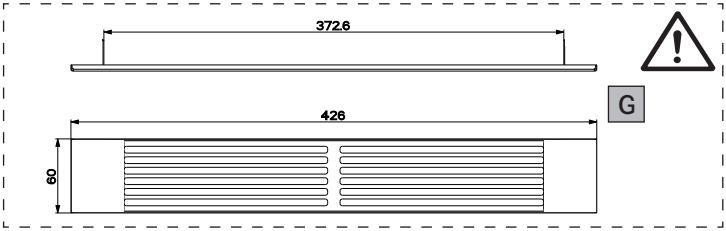


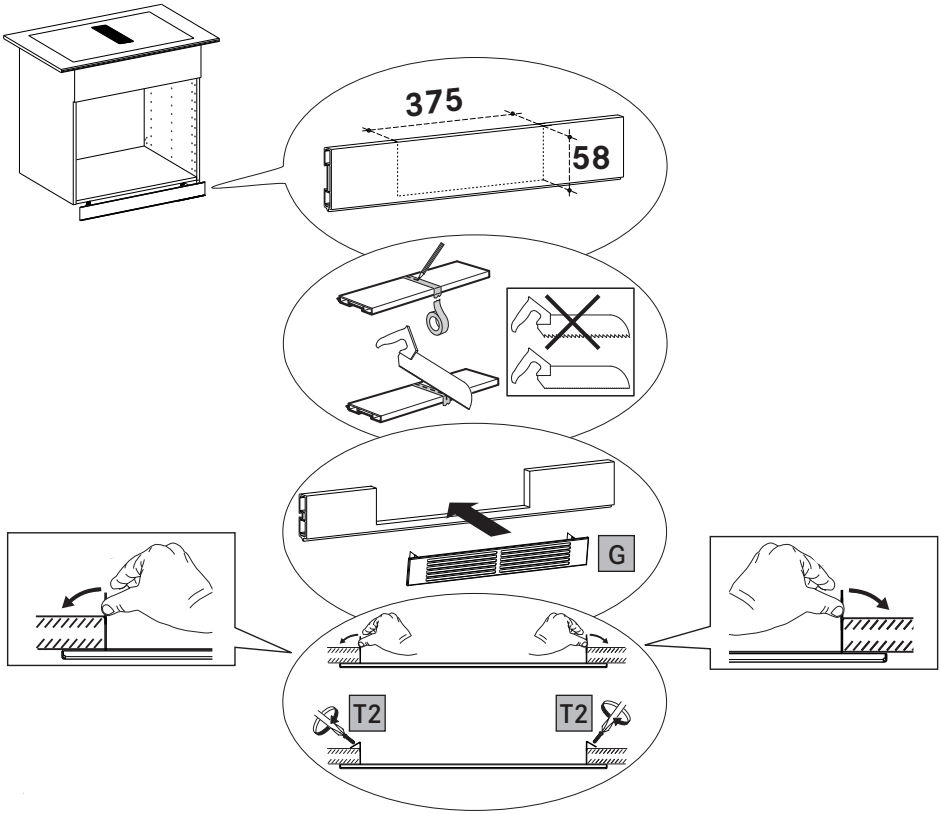

# 8.b

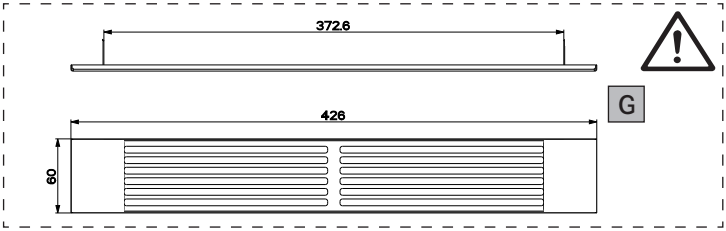


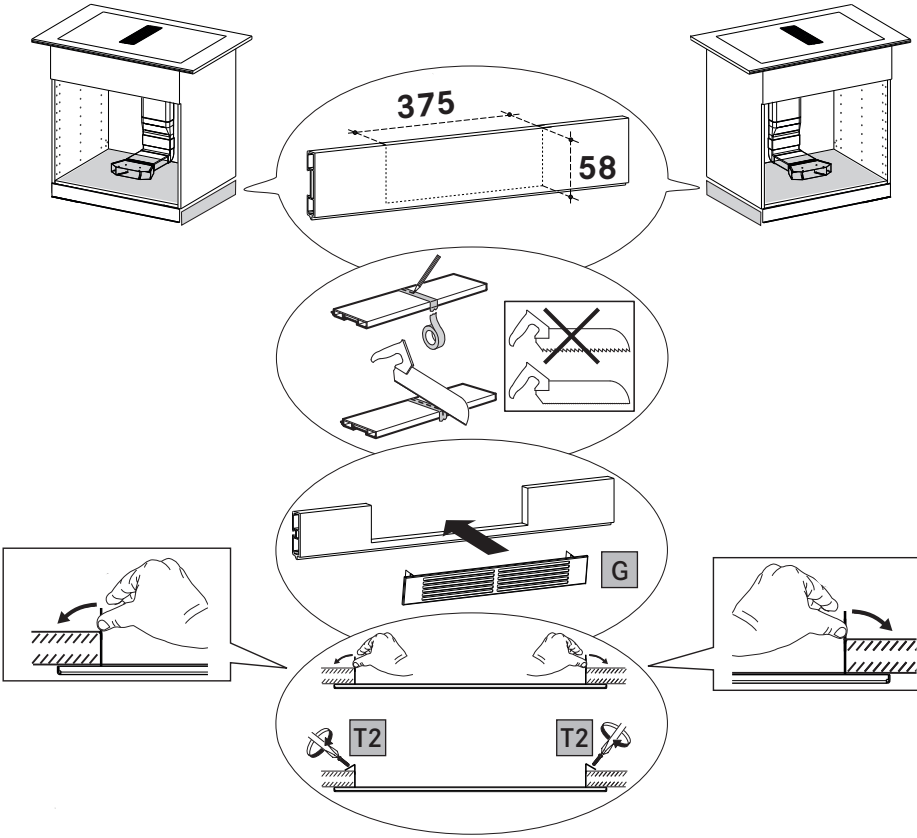

9

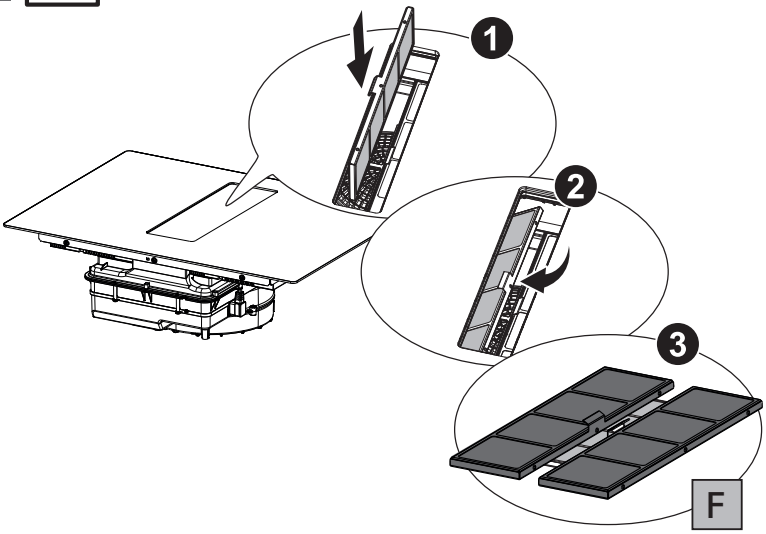


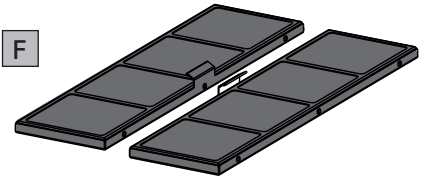


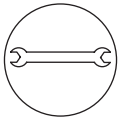

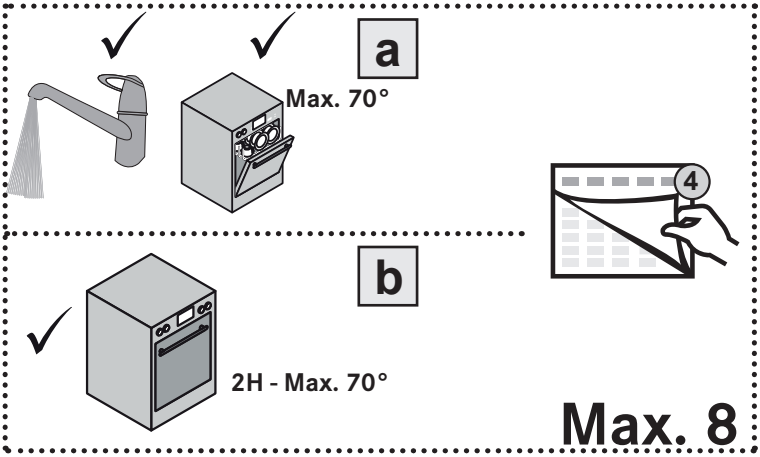

10

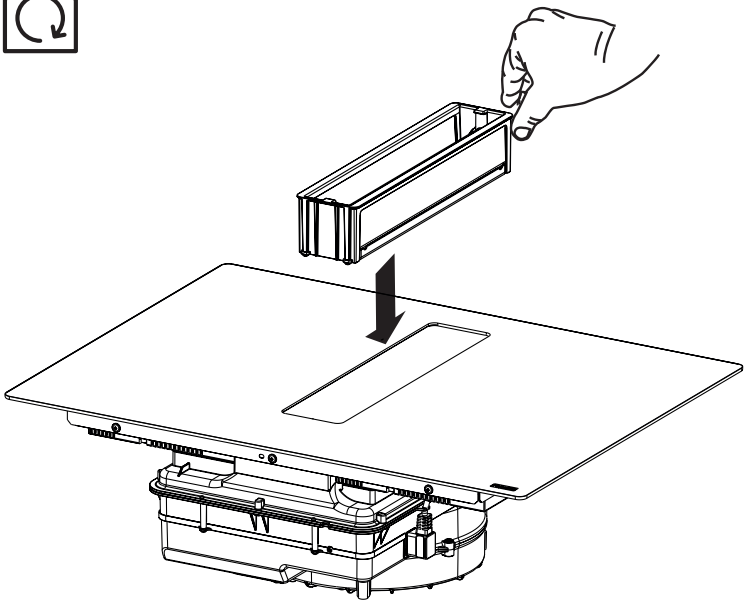

11

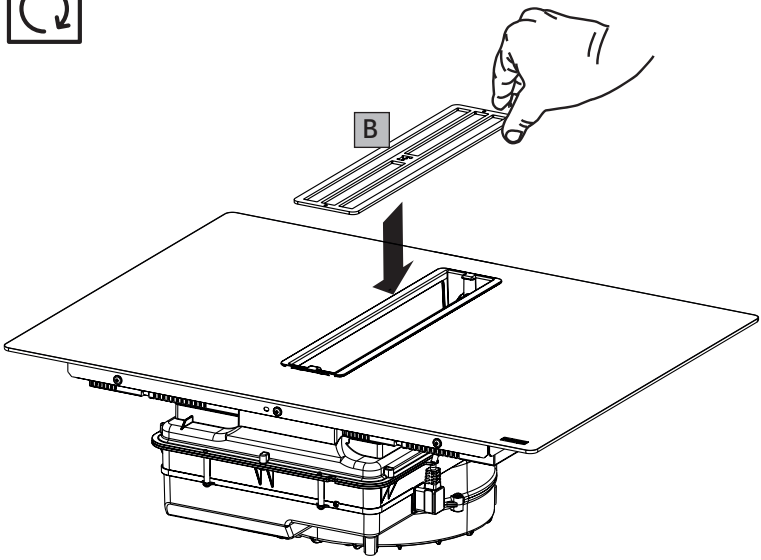

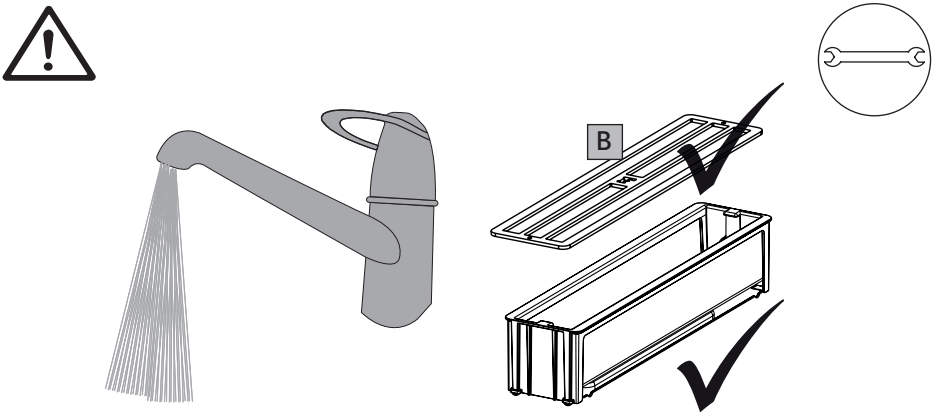
B

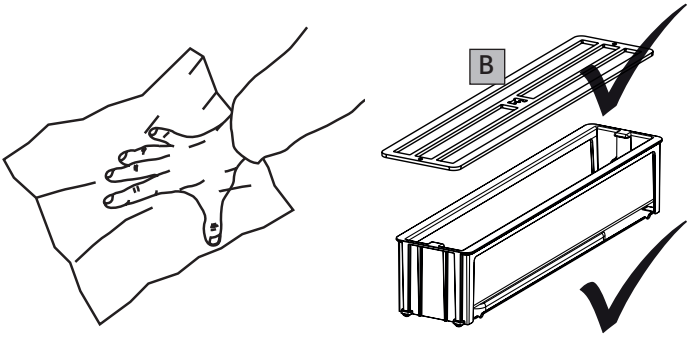
B

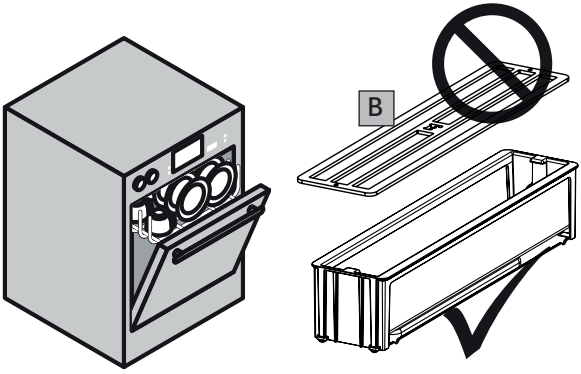
B

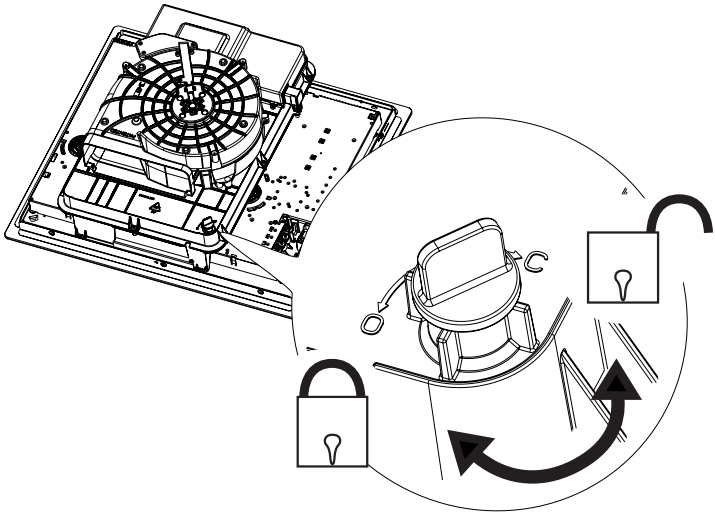

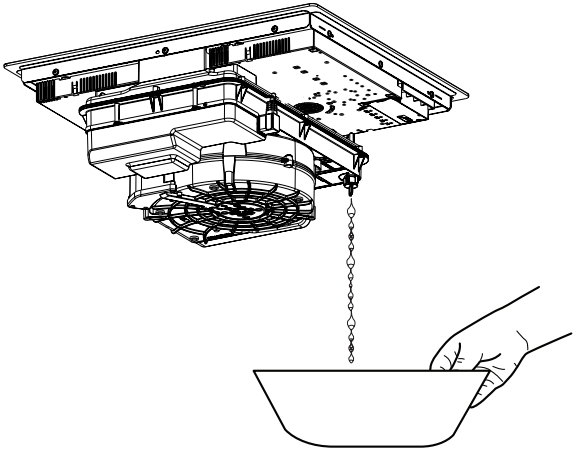

991.0714.039_04 - 240222 - D000000009598_03